Rolf

CONFORMITÉ SANITAIRE

GARANTIE

Référence : **73314**

MITIGEUR DE BAIN-DOUCHE MURAL ROND'O- ROLF

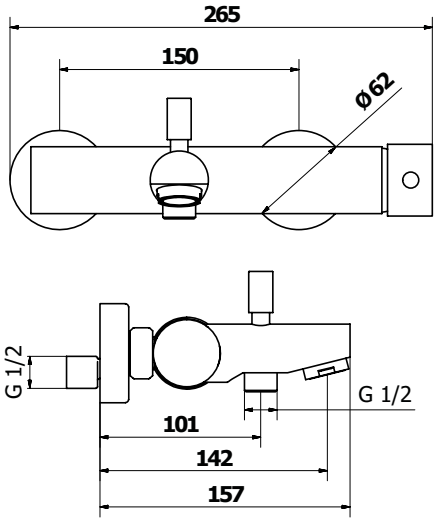

UN DESIGN SOBRE ET TENDANCE.

INSTALLATION RAPIDE ET SIMPLE.

DESCRIPTION	Mitigeur bain - douche au design contemporain, finition chromée esthétique et soignée. Mitigeur au bec fixe avec un aérateur anticalcaire. Il garantit une économie d'eau et d'énergie qui contribue à une utilisation responsable
CARACTÉRISTIQUES	Chromé. - Manette métal. - Cartouche Ø35 mm. - Bec fixe avec aérateur anticalcaire. - Arrivées écrous prisonniers 20/27. - Raccords muraux excentrés avec rosaces. - Inverseur automatique.
APPLICATIONS	Bain/Douche mural
CONDITIONS D'UTILISATION	Raccords excentres 15/21 20/27
COMPATIBILITÉ	Conforme aux réglementations en vigueur
PRÉCAUTION D'EMPLOI	Livré avec rosaces chromées

SPECIFICATIONS D'INSTALLATION	Permet l'équipement sanitaire des salles de bains et cuisine.
	Garantie 10 ans sur cartouches et défauts de fabrication. Cf conditions générales de vente.

27/04/24